airfel

DAIKIN

ТЕХНОЛОГИЯ, КАЧЕСТВО, НАДЕЖНОСТЬ, ЭСТЕТИЧНЫЙ ДИЗАЙН

Дизайн – это та отличительная черта котла Airfel INTEGRITY, которая сразу обращает на себя внимание. Это еще один плюс нового изделия марки Airfel, компании Daikin-Турция, хорошо известной потребителю благодаря высочайшему качеству и уровню комфорта.

Котел Airfel INTEGRITY сочетает в себе лучшие современные технические достижения, высокую надежность и огромное количество функций, которые значительно повысят комфорт жизни.

TEPLOTA.COM.UA

airfel
Integrity

- ЯПОНСКАЯ ФИЛОСОФИЯ;
- ЕВРОПЕЙСКИЕ СОСТАВЛЯЮЩИЕ;
- ТУРЕЦКОЕ ПРОИЗВОДСТВО.

ГАБАРИТЫ

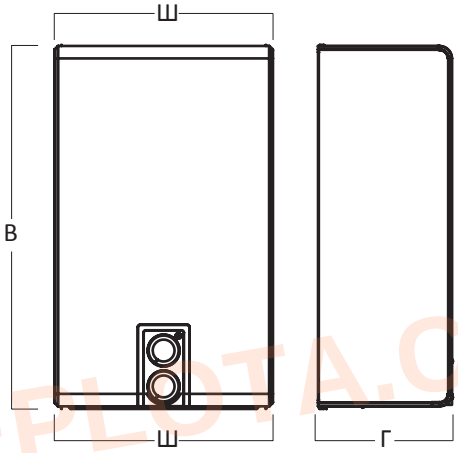

Модель	Integrity
Высота (mm)	723,5
Ширина (mm)	439
Глубина (mm)	269

СОЕДИНЕНИЕ ДЫМОХОДА

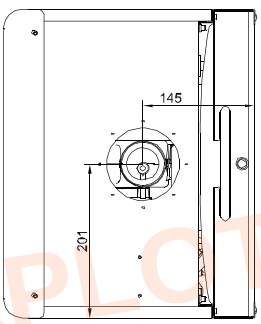

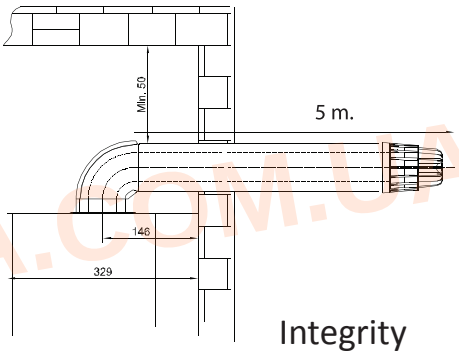

Integrity

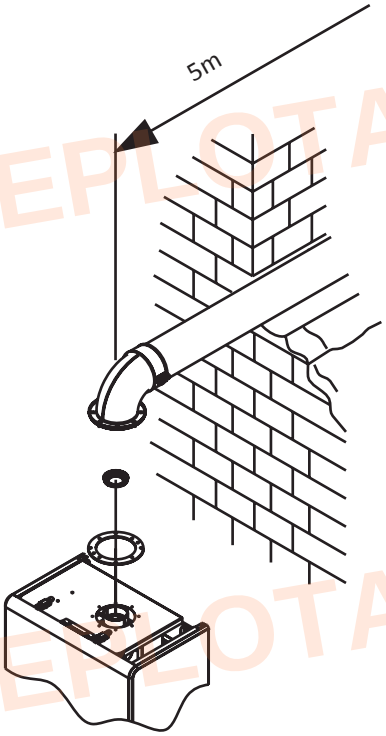

ГРАФИК РАБОТЫ НАСОСА

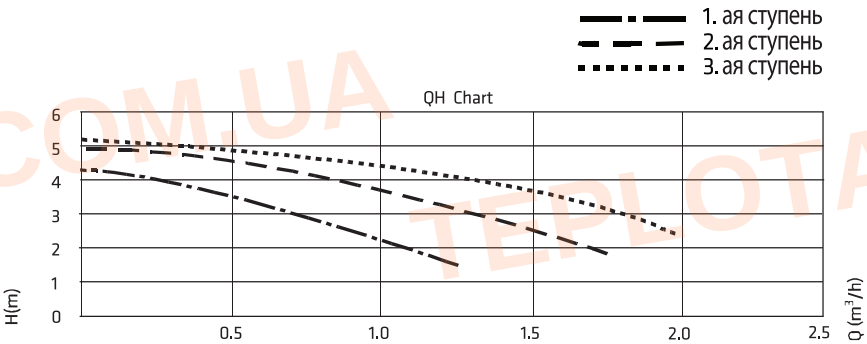

Циркуляционный насос, используемый в котлах Integrity, способен создавать напор 5 м и имеет трехступенчатую функцию. Циркуляционный насос относится к классу с низким электропотреблением.

TEPLOTA.COM.UA

ДВУХКОНТУРНЫЙ ГАЗОВЫЙ КОТЕЛ С ЗАКРЫТОЙ КАМЕРОЙ СГОРАНИЯ

Monotermik

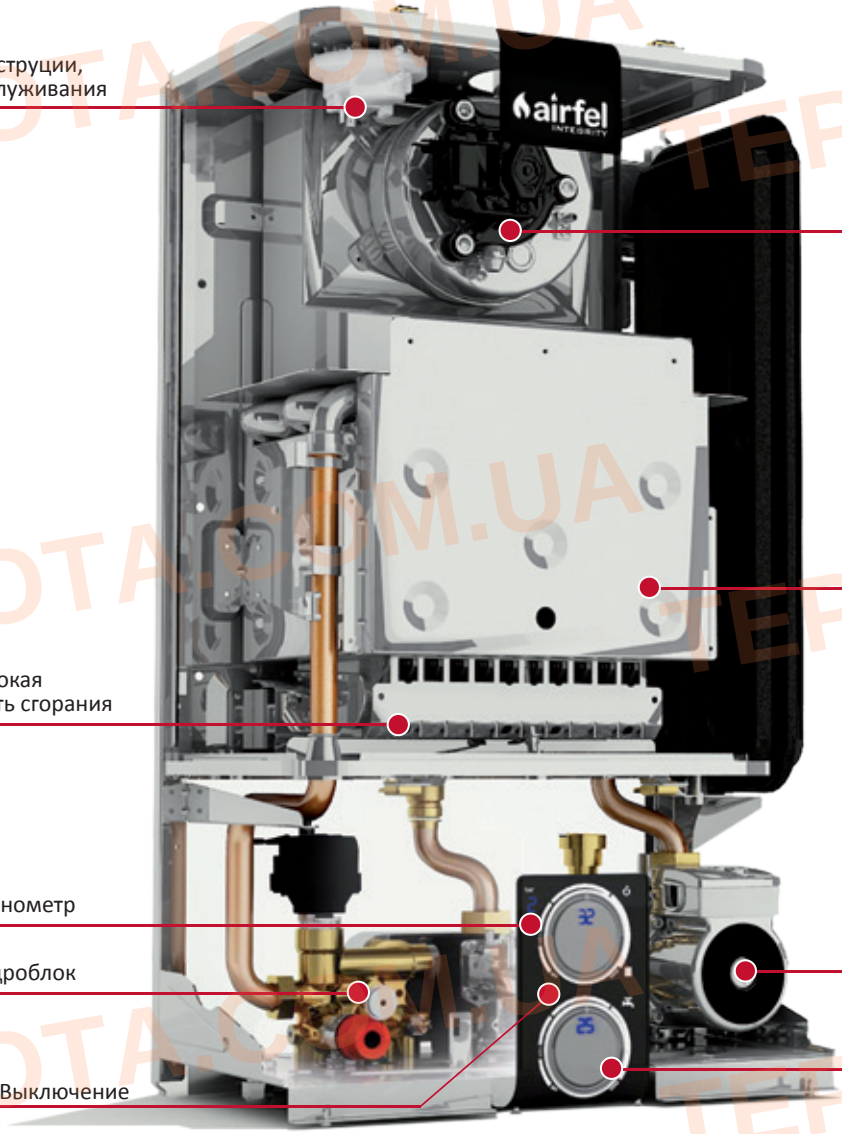

Простота конструкции, удобство обслуживания

Полная модуляция пламени, экономия топлива

Изолированная камера сгорания с низким уровнем шума

94% КПД Высокая эффективность сгорания

Цифровой манометр

Латунный гидроблок

Включение – Выключение

3-х скоростной циркуляционный насос

ЖК-Дисплей. Удобное управление

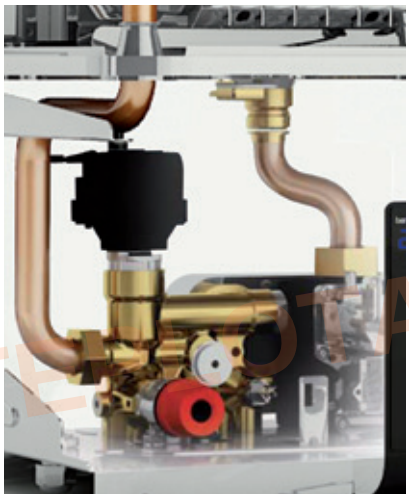

TEPLOTA.COM.UA

	Свойства	Единицы измерения	INTEGRITY
Энергетические показатели	Номинальная теплопроизводительность макс.	кВт	25.6
	Номинальная теплопроизводительность мин.	кВт	11
	Макс./мин. тепловая мощность (80/60°C)	кВт	24/9,7
	КПД (80/60°C)	%	93,6
	КПД (50/30°C)	%	90,3
	Эффективность сгорания (92/42/EEC)	-	***
	Класс Nox	-	2
	Температура отработанных газов макс./мин.	°C	114,8
Контур отопления	Минимальное эксплутационное давление	бар	0,8
	Максимальное эксплутационное давление	бар	3
	Емкость расширительного бака	л	7
	Предварительное давление расширительного бака	бар	1
	Диапазон температуры контура отопления	°C	35/85
Контур воды для хозбыта	Температура воды для хозбытовых нужд макс./мин.	°C	57/35
	Количество горячей воды DT=30°K	л/мин.	11
	Комфортные условия воды для хозбытовых нужд (EN 13203)	-	**
	Минимальный поток горячей воды	л/мин.	2,5
	Давление в водопроводе макс./мин.	бар	10/0,5
Электр. показа-тели	Напряжение питания	В/Гц	230/50
	Электрическая мощность	Вт	110
	Класс защиты	IP	X40
Давление и расход газа	Входное давление природного газа (G 20)	мбар	20
	Входное давление LPG (G30/G31)	мбар	30/37
	Расход природного газа (G 20) (макс./мин.)	м3/ч	2,54/1,1
	Расход LPG (G 30) (макс./мин.)	кг/ч	1,88/0,82
	Расход LPG (G 31) (макс./мин.)	кг/ч	
Вес и размеры	Вес (нетто)	кг	31,5
	Габариты аппарата	мм	439*723,5*269
	Вес (с упоковкой)	кг	34,5
	Размеры коробки	мм	505*805*335
	Максимальная длина дымохода (60/100 мм)	м	5

Ваш продавец:

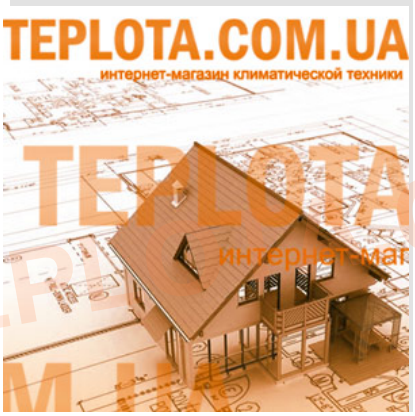

- Герметичный котел 24 кВт
- Простота в использовании ЖК-экран с высоким разрешением
- Высокий КПД–94%
- Современный дизайн, эстетичный внешний вид
- Электронное зажигание с модуляцией пламени
- Класс эффективности 3 звезды
- Возможность работы на природном или сжиженном газе
- Разделенный теплообменник
- Основной теплообменник из меди
- Пластинчатый теплообменник из нержавеющей стали
- Низкое потребление энергии, 3-ступенчатый циркуляционный насос
- Работает при низком давление воды (0,5 бар)
- Класс электрической защиты IPX4D
- Функция самодиагностики
- Возможность подключения комнатного термостата
- Простота установки и обслуживания

TEPLOTA.COM.UA
интернет-магазин климатической техники
+38057-750-750-6

DAIKIN

TEPLOTA.COM.UA